Electra
electrapolska.com

25 LAT

Rolki pomocnicze
Rolki montażowe

Rolki pomocnicze
Rolki montażowe do OPGW
Rolki montażowe do przewodów AFL
Rolki helikopterowe

Rolka pomocnicza stalowa pojedyńcza

Rolka pomocnicza stalowa z hakiem
Materiał rolki : stal

Rama wykonana ze stali ocynkowanej z górnym zaczepem mocującym. Rolka na łożyskach kulowych

Symbol	Średnica max przewodu / liny [mm]	Materiał rolki	Obciążenie robocze kN	Waga (kg)
17036 H	12,5 mm	stal	**30**	6,5
17037 H	15,5 mm	stal	**50**	9,0
17038 H	18,5 mm	stal	**80**	14,4

Rolka pomocnicza stalowa z oczkiem
Materiał rolki : stal

Rama wykonana ze stali ocynkowanej z górnym zaczepem mocującym. Rolka na łożyskach kulowych

Symbol	Średnica max przewodu / liny [mm]	Materiał rolki	Obciążenie robocze kN	Waga (kg)
17036 O	12,5 mm	stal	**30**	6,5
17037 O	15,5 mm	stal	**50**	9,0
17038 O	18,5 mm	stal	**80**	14,4

Rolka pomocnicza aluminiowa

Model 020 AL
Rolka aluminiowa

Z zawiasowym systemem bocznego otwierania , rolka aluminiowa , rolka na łożysku kulkowym, rama ze stopu aluminium, obrotowy hak model G1 (dostawa standardowa) z blokadą bezpieczeństwa.

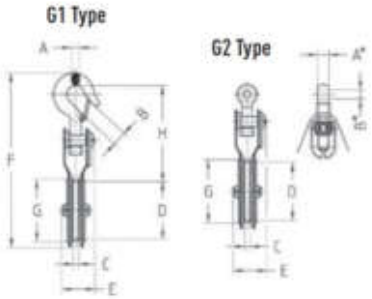

Symbol	A	B	C	D	E	F	Obciążenie robocze kN	Obciążenie zrywające kN	Waga (kg)
17106	108	40	15	20	17	28	**6,0**	**18,0**	1,6
17112	138	40	15	27	21	32	**12,0**	**36,0**	2,8

Electra Polska sp. zo.o.
85-862 Bydgoszcz , Bydgoskich Przemysłowców 8a
tel. +48 52 370 76 70

www.electrapolska.com
www.electrasklep.pl
e-mail info@electrapolska.com

Rolka pomocnicza wersja stalowa lub nylonowa

Model 020
Rolka pomocnicza

Obrotowy , otwierany bok rolki z nylonowymi / stalowym krążkiem na łożyskach kulowych.
Rama stalowa ocynkowana z zatrzaskiem i obrotowym hakiem mocującym
(standard wykonania).

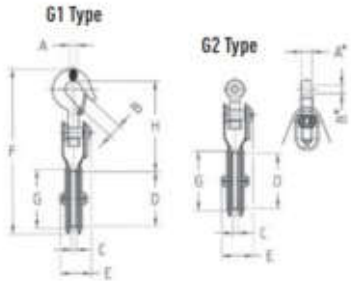

Wersja z kołami nylonowymi

Symbol	A	B	C	D	E	F	G	H	Obciążenie robocze kN	Waga (kg)
020/005N	16	20	18	102	72	305	120	160	**5**	1,6
020/010N	18	23	18	102	73	315	120	170	**10**	1,7
020/015N	18	25	20	102	75	330	120	180	**15**	2,0

* Standard wykonania z zaczepem obrotowym typu „G1"

Wersja z kołami stalowymi

Symbol	A	B	C	D	E	F	G	H	Obciążenie robocze kN	Waga (kg)
020/015A	18	25	20	105	75	340	120	180	**15**	3,4
020/020A	23	28	25	135	85	410	150	220	**20**	6,6
020/030A	30	34	25	135	90	440	150	240	**30**	7,2
020/050A	39	43	30	185	95	510	200	290	**50**	13,0
020/070A*	32	32	30	205	100	470	235	210	**70**	33,0
020/100A*	41	35	32	240	110	545	277	240	**100**	36,0

* Standard wykonania z zaczepem obrotowym typu „G1"

Stalowa rolka pomocnicza

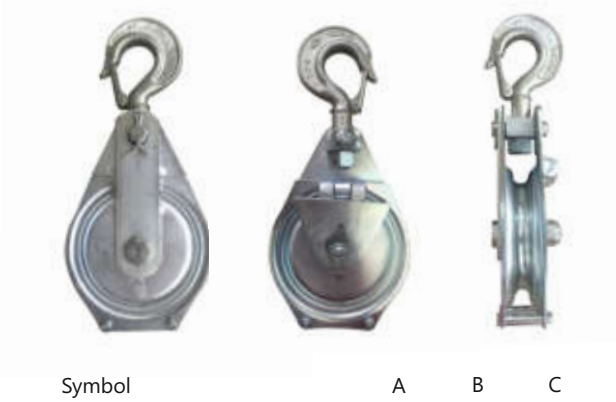

Model 020/P.
Rolka stalowa

Z zawiasowym systemem bocznego otwierania , stal ocynkowana , rolka na łożysku kulkowym, rama ze stali ocynkowanej, obrotowy hak model G1 (dostawa standardowa) z blokadą bezpieczeństwa.

Symbol	A	B	C	D	E	F	Obciążenie robocze kN	Obciążenie zrywające kN	Waga (kg)
020/P/090/AA	108	40	15	20	17	28	**18,0**	**90,0**	5,0
020/P/180/AA	138	40	15	27	21	32	**36,0**	**180,0**	9,5
020/P/250/AA	185	55	30	30	26	42	**50,0**	**250,0**	12,0

Aluminiowa rolka pomocnicza

Model 020/L
Rolka aluminiowa

Z systemem otwierania ramy bocznej, aluminiowym krążkiem na łożysku kulkowym
Rama aluminiowa z obrotowym hakiem G1 mocującym (standard wykonania).

*Zaczep obrotowy typu „G2" „G4" na zamówienie.

Rysunek techniczny jak wyżej

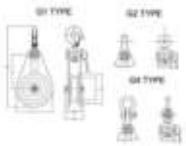

Symbol	A	B	C	D	E	F	Obciążenie robocze kN	Obciążenie zrywające kN	Waga (kg)
17203	80	46	130	300	130	84	**3,0**	**15,0**	1,7
17209	90	50	130	310	130	84	**9,0**	**45,0**	2,4
17218	100	54	130	340	130	84	**18,0**	**90,0**	3,5
17230	110	70	160	460	165	110	**30,0**	**150,0**	5,5

Rolka montażowa do przewodów napowietrznych izolowanych

Model 11050 - wersja nylonowa
Model 11060 - wersja aluminiowa
Rolka stosowana jest do rozwieszania izolowanych przewodów oraz kabla uniwersalnego EXCEL
Rolki służą do montażu na słupach przelotowych lub narożnych dla kątów załomu od 150° do 180° Rolka nylonowa z odpornego na temperaturę i uderzenia polimeru ze stalową ramą
Mocowanie na słupie: stalowy wspornik
Mocowanie na słupie: hak zamykany
Możliwy montaż pod kątem 30 °

Symbol	Średnica zewnętrzna [mm]	Szerokość rolki [mm]	Materiał rolki	WL/BL	Waga (kg)
11050	145	80	Nylon	**20 kN**	1,6
11060	145	80	Aluminium	**20 kN**	1,6

Rolka montażowa do kabli i przewodów napowietrznych izolowanych

Rolka montażowa do kabli i przewodów napowietrznych izolowanych niskiego i średniego napięcia
Rolka wykonana z wysokiej wytrzymałości nylonu, zamontowana na łożyskach kulowych i stalowej ocynkowanej ramie.

Symbol	Średnica zewnętrzna [mm]	Szerokość rolki [mm]	Materiał rolki	WL/BL	Waga (kg)
026A	150	122	Nylon	**10 kN**	6,0

Electra Polska sp. zo.o.
85-862 Bydgoszcz , Bydgoskich Przemysłowców 8a
tel. +48 52 370 76 70

www.electrapolska.com
www.electrasklep.pl
e-mail info@electrapolska.com

Rolka montażowa do przewodu w liniach napowietrznych

Rolka montażowa w liniach napowietrznych
Wersja : tandem
Materiał rolki : nylon

Rama wykonana ze stali ocynkowanej z górnym zaczepem mocującym.
Zaczep - hak

Symbol	Średnica zewnętrzna [mm]	Szerokość rolki [mm]	Materiał rolki	WL/BL	Waga (kg)
14030 N	150	100	Nylon	**10 kN/20 kN**	7,2

Rolka montażowa do przewodu w liniach napowietrznych

Rolka montażowa w liniach napowietrznych
Wersja : tandem
Materiał rolki : aluminium

Rama wykonana ze stali ocynkowanej z górnym zaczepem mocującym.
Zaczep - hak

Symbol	Średnica zewnętrzna [mm]	Szerokość rolki [mm]	Materiał rolki	WL/BL	Waga (kg)
14030 A	150	100	Aluminium	**10 kN/20 kN**	11,2

Rolka montażowa w liniach napowietrznych

Rolka montażowa w liniach napowietrznych
Wersja : tandem
Materiał rolki : nylon
Rama wykonana ze stali ocynkowanej z górnym zaczepem mocującym.
Zaczep - hak

Symbol	Średnica zewnętrzna [mm]	Szerokość rolki [mm]	Materiał rolki	WL/BL	Waga (kg)
14010 N	180	75	Nylon	**15kN / 25kN**	9,5

Rolka montażowa w liniach napowietrznych
Wersja : poczwórna rolka
Materiał rolki : nylon

Rama wykonana ze stali ocynkowanej z górnym zaczepem mocującym.
Zaczep - hak

Symbol	Średnica zewnętrzna [mm]	Szerokość rolki [mm]	Materiał rolki	WL/BL	Waga (kg)
14020 N	100	75	Nylon	**10kN / 20kN**	12,0

Rolka montażowa do kabli i przewodów napowietrznych izolowanych

Model 029
Rolka montażowa do kabli i przewodów napowietrznych izolowanych niskiego napięcia
Wyposażona w system zapobiegający wypadaniu kabla na obu rolkach.
Średnica rolki 150mm.
Siła robocza : 200 daN
Siła zrywająca : 1.000 daN
Waga : 6 kg

Symbol	Średnica zewnętrzna [mm]	Szerokość rolki [mm]	Materiał rolki	WL/BL	Waga (kg)
029	150	45	Nylon	**2kN / 10kN**	6,0

Electra Polska sp. zo.o.
85-862 Bydgoszcz , Bydgoskich Przemysłowców 8a
tel. +48 52 370 76 70

www.electrapolska.com
www.electrasklep.pl
e-mail info@electrapolska.com

Rolka montażowa do przewodu OPGW

Model 026 RBT2
Rolka robocza do wymiany istniejącego przewodu odgromowego na przewód OPGW
Nadaje się do przeciągania przewodów przez robot spalinowy model101 RBT
Może być stosowana do kabli i przewodów ziemnych.
Rolki wykonane z nylonu, zamontowane na łożyskach kulowych i stalowej ocynkowanej ramie zabezpieczonej od wewnątrz nylonowymi płytkami.
Siła robocza : 200 daN
Siła zrywająca : 1.000 daN
Waga : 1,8 kg

Rolka montażowa do przewodu OPGW

Model 026 RBT V6
Rolka robocza pomocnicza do wymiany istniejącego przewodu odgromowego na przewód OPGW
Możliwość montażu na przewodach o średnicy 10-20 mm dzięki zaczepowi zaciskowemu u góry
Rolki (główna i mniejsza) wykonane z nylonu, zamontowane na łożyskach kulowych i stalowej ocynkowanej ramie zabezpieczonej od wewnątrz nylonowymi płytkami.
Siła robocza : 200 daN
Siła zrywająca : 1.000 daN
Waga : 1,2 kg

Rolka montażowa do przewodu OPGW

Model 026 RBT V2
Rolka pomocnicza podtrzymująca
Nadaje się do przeciągania lin pilotów.
Lina przez (robot model 101RBT ...) przechodzi ponownie przez system rolek odwracalnych.
Samosmarujące nylonowe rolki na aluminiowej ramie.
Siła robocza : 100 daN
Siła zrywająca : 500 daN
Waga : 0,950 kg

Rolka montażowa do przewodu OPGW

026 RBT
Rolka pomocnicza podtrzymująca
Nadaje się do przeciągania lin pilotów.
Lina przez (robot model101RBT ...) przechodzi ponownie przez system rolek odwracalnych.
Możliwość montażu na linach o średnicy 10-20 mm dzięki zaczepowi zaciskowemu.
Samosmarujące nylonowe rolki na aluminiowej ramie.
Siła robocza : 200 daN
Siła zrywająca : 1.000 daN
Waga : 2,3 kg

Rolka montażowa do kabli i przewodów napowietrznych izolowanych

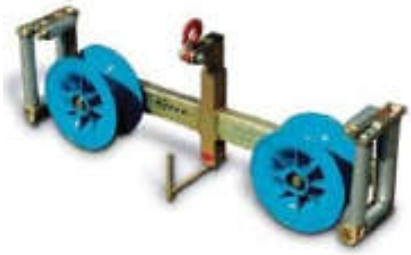

Model 5000
Średnionapięciowa rolka pomocnicza
Krążki nylonowe, montowane na łożyskach kulkowych,
Rama ze stali ocynkowanej z regulacją wysokości punktu mocowania. Prowadnica
Obciążenie robocze 1000 daN.
Waga: 25 kg.

Rolka montażowa do pracy na załomach

Model 5001
Zestaw 6 rolek do użytku na załomach
Rolki na łożyskach kulkowych
Promień gięcia 1100 mm .
Rama ze stali ocynkowanej z regulacją wysokości punkt mocowania.
Obciążenie robocze 2000 daN
Waga 47 kg.

Rolka montażowa do przewodu OPGW

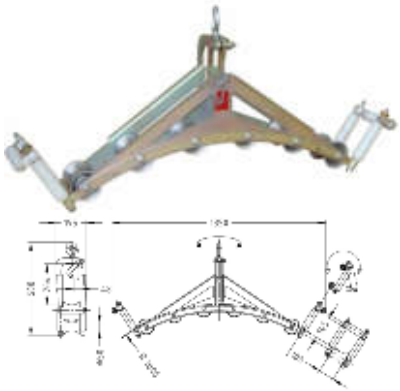

Model 5001/FO
Rolka do przewodów O.P.G.W
6 aluminiowych rolek na łożyskach kulowych, symulujących bardzo duży promień gięcia na odcinku 2 000mm.
Otwierana , wyposażona w system zapobiegający wypadaniu i nylonowe rolki na obu końcach.
Stalowa ocynkowana rama z obrotowym hakiem.
Obciążenie robocze 1000 daN
Waga 28kg.

Rolka montażowa do kabli i przewodów napowietrznych izolowanych

Model 5007
Rolka montażowa do kabli i przewodów napowietrznych izolowanych średniego napięcia
Rolka wykonana z nylonu, zamontowana na łożyskach kulowych i stalowej ocynkowanej ramie zakończonej obrotowych hakiem.
Wyposażona w system zapobiegający wypadaniu na obwodzie profilu rolki.
Siła robocza : 1.000 daN
Siła zrywająca : 5.000 daN
Waga : 8 kg

Electra Polska sp. zo.o.
85-862 Bydgoszcz , Bydgoskich Przemysłowców 8a
tel. +48 52 370 76 70

www.electrapolska.com
www.electrasklep.pl
e-mail info@electrapolska.com

Rolka montażowa

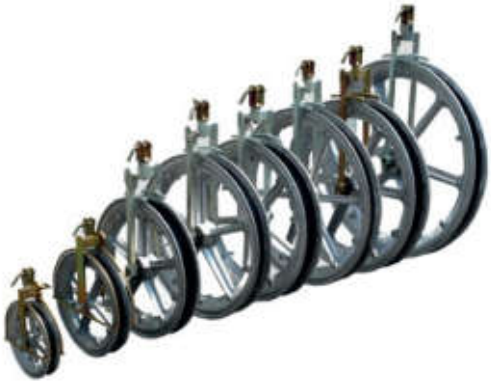

Rolki montażowe aluminiowe pojedyncze
Rolki osadzone na łożyskach kulowych z wymiennymi nylonowymi ochronnymi okładzinami dna rowka.
Rama wykonana ze stali ocynkowanej z górnym zaczepem mocującym lub w wersji do 350 mm z hakiem

Standardowe wykonania rolki z okładzinami nylonowymi
Opcjonalne wykonanie rolki z okładzinami aluminiowymi 025....ALR

Symbol	A	B	C	D	E	F	G	H	I	Obciążenie robocze kN	Waga (kg)
025/1T	300	230	38	21	12	420	155	140		**20**	4,0
025/1H	300	230	38	21		420	155	140	25	**20**	4,0
025/2T	440	350	48	21	12	559	164	176		**20**	9,0
025/2H	440	350	48	21		559	164	176	25	**20**	9,0
025/5T	620	500	68	30	16	834	274	200		**33**	21,5
025/3T	755	650	68	30	16	969	274	200		**40**	26,0
025/3LT	775	650	95	41	18	1005	300	231		**40**	33,0
025/4T	890	800	68	30	16	1104	274	198		**40**	33,0
025/4LT	910	800	95	41	18	1173	333	228		**40**	42,5
025/6LT	1110	1000	95	41	20	1400	356	250		**60**	50,0
025/7L	1350	1200	130	36	24	1639	379	288		**100**	112,0

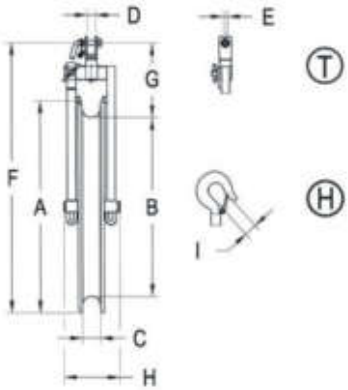

Rodzaje górnych zaczepów mocujących:
Wykonanie T - Zaczep obrotowy (model 025/.../T - (standard)
Wykonanie H -Hak obrotowy (model 025/.../H) (dla 230-35 mm)

Wyposażenie opcjonalne:
- wymienne nylonowe okładziny ochronne dna rowka artykuł NYR/...
-wymienne aluminiowe okładziny ochronne dna rowka (zamiast nylonowych) artykuł ALR/... dostępne w rolkach
- zestaw uziemiający dostarczany z 6 m kablem miedzianym izolowanym o przekroju 50mm2 z zaciskiem uziemienia artykuł 025/.../...MT.

możliwe zestawy uziemiające

Rolka montażowa 2-3 przewody

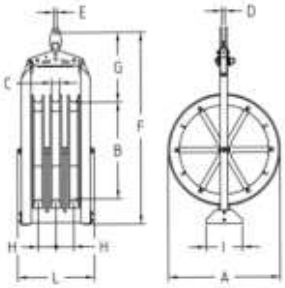

Rolki montażowe aluminiowe dla dwóch lub trzech przewodów
Rolki osadzone na łożyskach kulowych z wymiennymi nylonowymi ochronnymi okładzinami dna rowka.
Rama wykonana ze stali ocynkowanej z górnym zaczepem mocującym obrotowym o kąt 90 stopni

Symbol	A	B	C	D	E	F	G	H	I	Obciążenie robocze kN	Waga (kg)
025/5/5	620	500	68	26	25	1277	583	145	300	**40**	90,0
025/3/1	755	650	68	26	25	1412	583	145	300	**60**	105,0
025/3/1L	775	650	95	26	25	1487	627	175	300	**60**	130,0
025/4/3	890	800	68	26	25	1597	630	145	500	**60**	138,0
025/4/3L	910	800	95	26	25	1653	658	175	500	**60**	163,0
025/6/3L	1150	1000	95	26	25	1893	668	175	500	**66**	187,0
025/7/3L	1350	1200	130	26	25	2133	671	222	500	**100**	365,0

Rolka montażowa 4 przewody

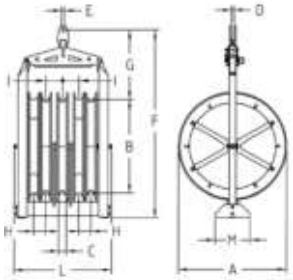

Rolki montażowe aluminiowe dla czterech przewodów
Centralna rolka wzmocniona z wkładka aluminiową
Rolki osadzone na łożyskach kulowych z wymiennymi nylonowymi ochronnymi okładzinami dna rowka.
Rama wykonana ze stali ocynkowanej z górnym zaczepem mocującym obrotowym o kąt 90 stopni

Symbol	A	B	C	D	E	F	G	H	I	L	M.	Obciążenie robocze kN	Waga (kg)
025/5/6	620	500	68	26	25	1378	632	100	145	721	300	**40**	140
025/3/2	755	650	68	26	25	1513	632	100	145	721	300	**60**	160
025/3/2L	775	650	95	26	25	1553	673	145	175	901	300	**60**	190
025/4/4	890	800	68	26	25	1648	633	100	145	725	500	**60**	175
025/4/4L	910	800	95	26	25	1688	673	145	175	905	500	**60**	247
025/6/4L	1110	1000	95	26	25	1893	668	145	175	917	500	**66**	280
025/7/4L	1350	1200	130	26	25	2133	671	185	222	1131	500	**100**	545

Wyposażenie opcjonalne:
- wymienne nylonowe okładziny ochronne dna rowka artykuł NYR/...
-wymienne aluminiowe okładziny ochronne dna rowka (zamiast nylonowych) artykuł ALR/...
- zestaw uziemiający dostarczany z 6 m kablem miedzianym izolowanym o przekroju 50mm2 z zaciskiem uziemienia artykuł 025/.../...MT
- dostępne inne odległości miedzy rolkami

Electra Polska sp. zo.o.
85-862 Bydgoszcz , Bydgoskich Przemysłowców 8a
tel. +48 52 370 76 70

www.electrapolska.com
www.electrasklep.pl
e-mail info@electrapolska.com

Rolka montażowa 2-3 przewody , zdejmowane z ramy

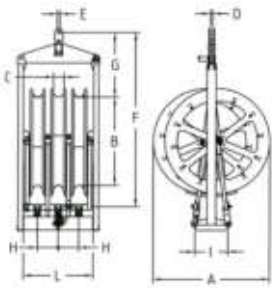

Rolki montażowe aluminiowe dla dwóch lub trzech przewodów zdejmowane z ramy
Rolki osadzone na łożyskach kulowych z wymiennymi nylonowymi ochronnymi okładzinami dna rowka.
Rama wykonana ze stali ocynkowanej z górnym obrotowym o 90 stopni zaczepem mocującym dostępna z pojedynczymi rolkami montażowymi.

Symbol	A	B	C	D	E	F	G	H	I	L	Obciążenie robocze kN	Waga (kg)
025/5/5 SC	730	500	68	26	25	1522	671	145	300	626	**40**	120,0
025/3/1 SC	867	650	68	26	25	1657	671	145	300	626	**60**	143,0
025/3/1L SC	885	650	95	26	25	1657	645	175	300	716	**60**	160,0
025/4/3 SC	1000	800	68	26	25	1764	643	145	500	636	**60**	150,0
025/4/3LSC	1020	800	95	26	25	1822	643	175	500	720	**60**	202,0
025/6/3L SC	1219	1000	95	26	25	2020	640	175	500	720	**66**	227,0

Rolka montażowa 4 przewody , zdejmowane z ramy

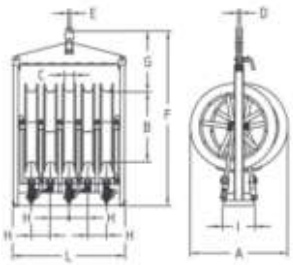

Rolki montażowe aluminiowe dla czterech przewodów zdejmowane z ramy
Centralna rolka wzmocniona z wkładka aluminiową
Rolki osadzone na łożyskach kulowych z wymiennymi nylonowymi ochronnymi okładzinami dna rowka.
Rama wykonana ze stali ocynkowanej z górnym obrotowym o 90 zaczepem mocującym dostępna z pojedynczymi rolkami montażowymi.

Symbol	A	B	C	D	E	F	G	H	I	L	Obciążenie robocze kN	Waga (kg)
025/5/6 SC	715	500	68	26	25	1340	505	145	300	1000	**40**	175,0
025/3/2 SC	869	635	68	26	25	1565	585	145	300	1000	**60**	200,0
025/3/2L SC	885	635	95	26	25	1620	585	175	300	1130	**60**	235,0
025/4/4 SC	1000	770	68	26	25	1690	550	145	500	1000	**60**	220,0
025/4/4LSC	1020	770	95	26	25	1820	585	175	500	1230	**60**	300,0
025/6/4L SC	1285	1000	95	26	25	2020	585	175	500	1230	**66**	325,0

Wyposażenie opcjonalne:
- wymienne nylonowe okładziny ochronne dna rowka artykuł NYR/...
-wymienne aluminiowe okładziny ochronne dna rowka (zamiast nylonowych) artykuł ALR/...
- zestaw uziemiający dostarczany z 6 m kablem miedzianym izolowanym o przekroju 50mm2 z zaciskiem uziemienia artykuł 025/.../...MT
- dostępne inne odległości miedzy rolkami

Rolka montażowa , pojedyńcza - helikopterowa

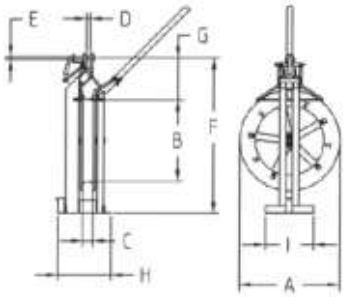

Pojedyncza rolka montażowa przeznaczony do wprowadzania i wciągania liny pilotującej prowadzącej przez helikopter
Odpowiedni zaczep pozwala umieścić linę w rowku rolki i zapobiec wypadnięciu .
Rolka wykonane ze stopu aluminium i zamontowana na łożyskach .
Rowki wyłożone wymiennymi okładzinami nylonowymi. Ocynkowana rama stalowa.

Symbol	A	B	C	D	E	F	G	H	I	Obciążenie robocze kN	Waga (kg)
025/1E	300	230	41	20	16	560	215	200	200	**26**	12,0
025/2E	440	350	48	20	16	700	235	245	300	**26**	20,0
025/5E	620	500	68	25	20	1130	404	325	300	**33**	45,0
025/3E	755	650	68	25	20	1265	404	277	300	**40**	50,0
025/3LE	775	650	95	25	20	1278	418	306	300	**40**	60,0
025/4E	890	800	68	25	20	1401	406	277	300	**40**	57,0
025/4LE	910	800	95	25	20	1414	419	310	300	**40**	65,0
025/6LE	1110	1000	95	25	20	1614	416	330	500	**60**	99,0

Rolka montażowa , na 2-3 przewody - helikopterowa

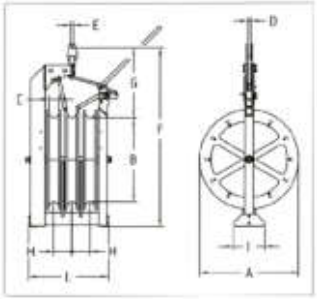

Rolka montażowa przeznaczony dla dwóch lub trzech przewodów do wprowadzania i wciągania liny pilotującej prowadzącej przez helikopter
Odpowiedni zaczep pozwala umieścić linę w rowku rolki i zapobiec wypadnięciu .
Rolka wykonane ze stopu aluminium i zamontowana na łożyskach .
Rowki wyłożone wymiennymi okładzinami nylonowymi. Ocynkowana rama stalowa.

Symbol	A	B	C	D	E	F	G	H	I	L	Obciążenie robocze kN	Waga (kg)
025/5/5E	620	500	68	25	26	1400	674	145	300	654	**40**	115,0
025/3/1E	755	650	68	25	26	1533	674	145	300	654	**60**	154,0
025/3/1LE	775	650	95	25	26	1570	704	175	300	744	**60**	175,0
025/4/3E	890	800	68	25	26	1678	674	145	300	654	**60**	177,0
025/4/3LE	910	800	95	25	26	1708	704	175	300	744	**60**	205,0
025/6/3LE	1110	1000	95	25	26	1908	704	175	500	744	**66**	248,0

Wyposażenie opcjonalne:
- wymienne nylonowe okładziny ochronne dna rowka artykuł NYR/...
-wymienne aluminiowe okładziny ochronne dna rowka (zamiast nylonowych) artykuł ALR/...
- zestaw uziemiający dostarczany z 6 m kablem miedzianym izolowanym o przekroju 50mm2 z zaciskiem uziemienia artykuł 025/.../...MT
- dostępne inne odległości miedzy rolkami

Electra Polska sp. zo.o.
85-862 Bydgoszcz , Bydgoskich Przemysłowców 8a
tel. +48 52 370 76 70

www.electrapolska.com
www.electrasklep.pl
e-mail info@electrapolska.com

Rolka montażowa , pojedyńcza tandemowa

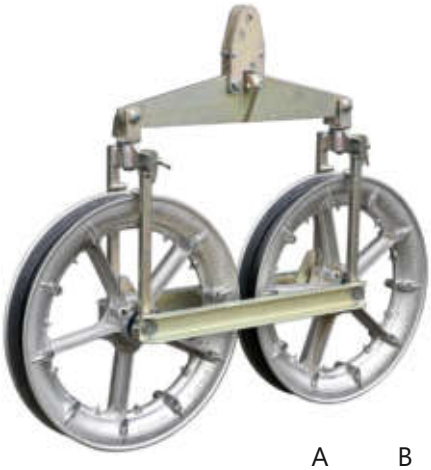

Pojedyncza rolka montażowa w wersji tandem
Rolka montażowa aluminiowa pojedyncza ustawiona w tandemie względem przewodu
Rolki osadzone na łożyskach kulowych z wymiennymi nylonowymi ochronnymi okładzinami dna rowka.
Rama wykonana ze stali ocynkowanej z górnym zaczepem mocującym

Symbol	A	B	C	D	E	F	G	H	I	Obciążenie robocze kN
025/1T Tandem	300	230	38	21	12	420	155	140		**20**
025/1H Tandem	300	230	38	21		420	155	140	25	**20**
025/2T Tandem	440	350	48	21	12	559	164	176		**20**
025/2H Tandem	440	350	48	21		559	164	176	25	**20**
025/5T Tandem	620	500	68	30	16	834	274	200		**33**
025/3T Tandem	755	650	68	30	16	969	274	200		**40**
025/3LT Tandem	775	650	95	41	18	1005	300	231		**40**
025/4T Tandem	890	800	68	30	16	1104	274	198		**40**
025/4LT Tandem	910	800	95	41	18	1173	333	228		**40**
025/6LT Tandem	1110	1000	95	41	20	1400	356	250		**60**
025/7L Tandem	1350	1200	130	36	24	1639	379	288		**100**

Rolka montażowa , na 2-3 przewody - tandemowa

Potrójna rolka montażowa w wersji tandem
Rolki montażowe aluminiowe potrójne ustawiona w tandemie względem przewodu
Rolki osadzone na łożyskach kulowych z wymiennymi nylonowymi ochronnymi okładzinami dna rowka.
Rama wykonana ze stali ocynkowanej z górnym zaczepem mocującym

Możliwa wersja standard i helikopterowa (foto)

Symbol	A	B	C	D	E	F	G	H	I	Obciążenie robocze kN
025/5/5 Tandem	620	500	68	26	25	1277	583	145	300	**40**
025/3/1 Tandem	755	650	68	26	25	1412	583	145	300	**60**
025/3/1L Tandem	775	650	95	26	25	1487	627	175	300	**60**
025/4/3 Tandem	890	800	68	26	25	1597	630	145	500	**60**
025/4/3L Tandem	910	800	95	26	25	1653	658	175	500	**60**
025/6/3L Tandem	1150	1000	95	26	25	1893	668	175	500	**66**
025/7/3L Tandem	1350	1200	130	26	25	2133	671	222	500	**100**

Rolka montażowa , zespół czterech rolek pojedynczych

Poczwórny zespół rolek pojedynczych
Rolki montażowe aluminiowe pojedynczych ustawiona w osi względem przewodu
Rolki osadzone na łożyskach kulowych z wymiennymi nylonowymi ochronnymi okładzinami dna rowka.
Rama wykonana ze stali ocynkowanej z górnym zaczepem mocującym
Opcje , możliwość zamówienia uchwytu przesuniętego o kąt 90 stopni . Środkowa rolka uziemiająca

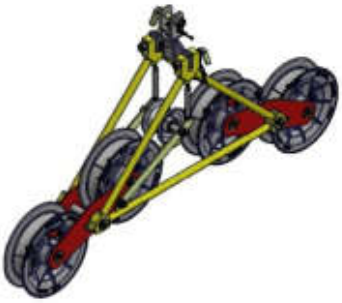

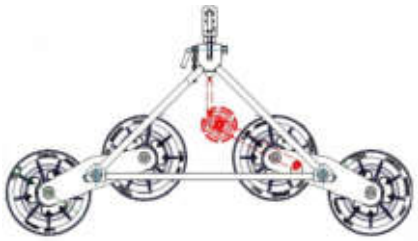

Symbol	wymiar rolek mm	wymiar konstrukcji mm	obciążenie robocze kN	waga
023/1	300x68	1438x192x808	**60**	51 kg
023/1L	328x95	1565x218x862	**60**	58 kg

Rolka montażowa , zespół czterech rolek potrójnych

Poczwórny zespół rolek potrójnych
Rolki montażowe aluminiowe potrójne ustawiona w tandemie względem przewodu
Rolki osadzone na łożyskach kulowych z wymiennymi nylonowymi ochronnymi okładzinami dna rowka.
Rama wykonana ze stali ocynkowanej z górnym zaczepem mocującym
Opcje , możliwosć zamówienia uchwytu przesunietego o kąt 90 stopni . Środkowa rolka uziemiająca

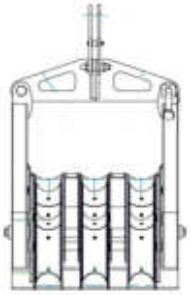

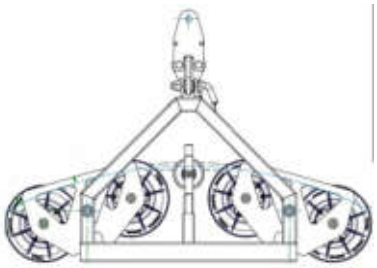

Symbol	wymiar rolek mm	wymiar konstrukcji mm	rozstaw rolki mm	obciążenie robocze kN	waga
023/3/2	300x68	1446x595x1075	145	**60**	186 kg
023/3/2L	328x95	1573x681x1075	175	**60**	212 kg

Electra Polska sp. zo.o.
85-862 Bydgoszcz , Bydgoskich Przemysłowców 8a
tel. +48 52 370 76 70

www.electrapolska.com
www.electrasklep.pl
e-mail info@electrapolska.com

Rolka na line pilotującą - helikopterowa

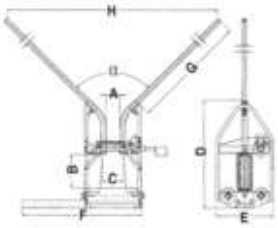

Rolka do liny pilota do użytku przez helikopter.
Nylonowa rolka na łożyskach kulowych.
Ocynkowana rama stalowa ze specjalnymi wspornikami na szczycie , dwoma ramionami ułatwiającymi instalację liny i wałkiem zabezpieczającym przed wypadnięciem liny.

Symbol	A	B	C	D	E	F	G	H	α	Waga (kg)
026/10	10	130	85	415	230	460	1000	1600	82	12,0

Rolka na line pilotującą - helikopterowa

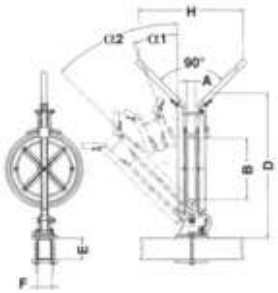

Rolka do liny pilota do użytku przez helikopter.
Nylonowa rolka na łożyskach kulowych.
Ocynkowana rama stalowa ze specjalnymi wspornikami na szczycie , dwoma ramionami ułatwiającymi instalację liny i wałkiem zabezpieczającym przed wypadnięciem liny.
Regulowany kąt rozwarcia 22,5-45 stopni
W komplecie z prętem pilotującym uchwytem mocującym oraz drążkiem prowadzącym
Obciążenie zrywające 6000 daN

Symbol	A	B	C	D	E	F	G	H	α	Waga (kg)
026/10 EL	30	230	300	590	*	*	800	1200	22,5 - 45,0	10,0
026/11 EL	48	350	440	830	*	*	800	1250	22,5 - 45,0	14,0

Rolka stalowa

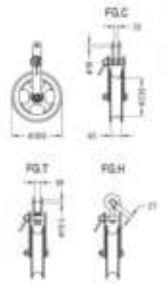

Model 025/1 FG
Pojedyncza rolka w całości wykonana ze stali ocynkowanej na łożyskach kulowych.
Obciążenie robocze 23 kN
Waga: 14 kg

Typy zaczepów:
Zaczep stały model 025/1 FG.C (standard)
Zaczep obrotowy model 025/1 FG.T
Hak obrotowy model 025/1 FG.H

Rolka wyrównawcza

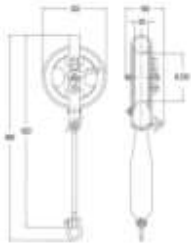

Model 0251AS
Zaprojektowany, aby utrzymać linę pilotującą , jak również przewód w prawidłowej pozycji podczas naciągania między słupami o znacznej różnicy wysokości
Automatyczne urządzenie do szybkiego zwalniania;
Ocynkowana stalowa rama i rolka na łożysku kulkowym

Obciążenie robocze 26 kN
Waga: 20 kg

Rolka montażowa z dociskiem wyrównawczym

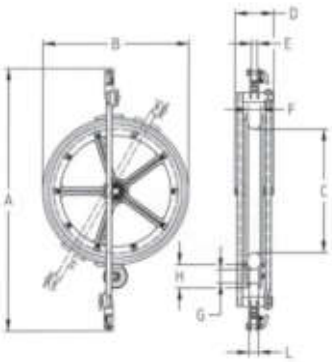

Pojedyncza rolka dociskająca
Przeznaczona do operacji naciągania przewodów na słupach ze znacznymi różnicami wysokości. Rolka aluminiowy na łożyskach kulowych z nylonową wymienną okładziną ochronną rowka i mniejszą aluminiową rolką na łożyskach kulowych.
Otwierana , stalowa , ocynkowana rama zakończona na obu końcach obrotowymi zaczepami.

Symbol	A	B	C	D	E	F	G	H	L	Obciążenie zrywające kN	Waga (kg)
0255AS	1290	620	500	220	30	68	80	150	46	100	31
0253AS	1380	770	650	205	30	68	70	125	60	100	38
0254LAS	1680	950	800	245	41	95	83	133	120	120	62

Anty rotacyjny zestaw do przewodu OPGW

Anty-obrotowy zestaw do kontrolowanego przeciągania przewodu OPGW
Po złożeniu zamówienia proszę podać dokładną średnicę przewodu.
UWAGA: Jeden zestaw składa się z dwóch części

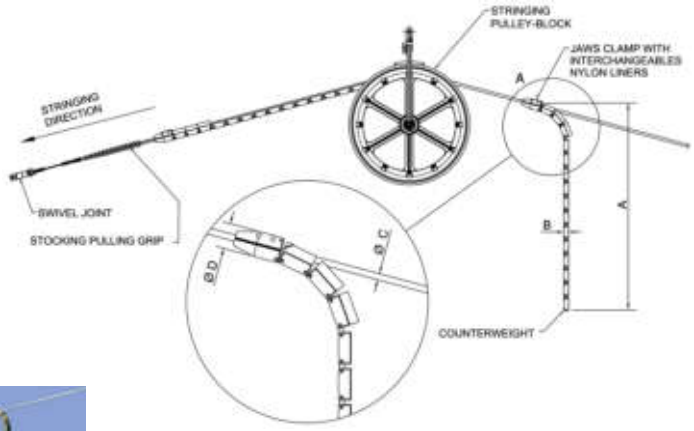

Symbol	D	A	B	C	Waga	Ilość w zestawie
CO 60/9	60	990	30	10-17	8,0	2
CO 60/12	60	1320	30	17-23	10,5	2
CO 80/12	80	1800	39	23-30	24,0	2

Przy zamówieniu proszę podać:
- Średnicę wewnętrzną używanej rolki montażowej
- Używana szerokość rolki montażowej
- Dokładna średnica zewnetrzna przewodu O.P.G.W

CO609
CO6012
CO6018

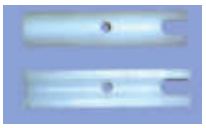

Wymienny zestaw nylonowych wkładek

Electra Polska sp. zo.o.
85-862 Bydgoszcz , Bydgoskich Przemysłowców 8a
tel. +48 52 370 76 70

www.electrapolska.com
www.electrasklep.pl
e-mail info@electrapolska.com

Krokodyl 2-3 przewodowy

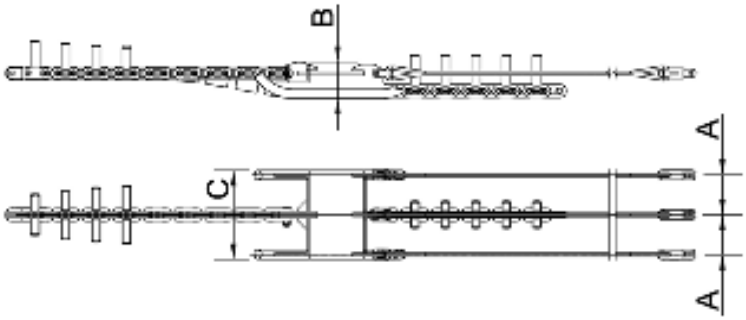

Krokodyl stały do ciągnięcia przewodów. Stosowane do łączenia 2-3 przewodów do liny pilotującej

W komplecie z krętlikami i linką stalową

CO B1 F , CO T1F
025/5/5 - 025/5/5SC - 025/5/5E
025/3/1 - 025/3/1SC - 025/3/1E
025/4/3 - 025/4/3SC - 025/4/3E

CO B2 F , CO T2F
025/3/1L - 025/3/1LSC - 025/3/1LE
025/4/3L - 025/4/3LSC - 025/4/3LE
025/6/3L - 025/6/3LSC

CO B3 F , CO T3F
025/7/1L - 025/7/3L

Symbol	przewodów	A	B	C	Krętlik 250 B/C/R	D/R	L liny 16-18 mm	Obciążenie robocze kN	Waga (kg)
CO B1 F	2	146	146	326	2	1	2x3,5m	93	90
CO T1 F	3	146	146	326	3	1	3x3,5m	93	100
CO B2 F	2	174	166	403	2	1	2x3,5m	93	105
CO T2 F	3	174	166	403	3	1	3x3,5m	93	110
CO B3 F	2	222	170	487	2	1	2x3,5m	93	120
CO T3 F	3	222	170	487	3	1	3x3,5m	93	135

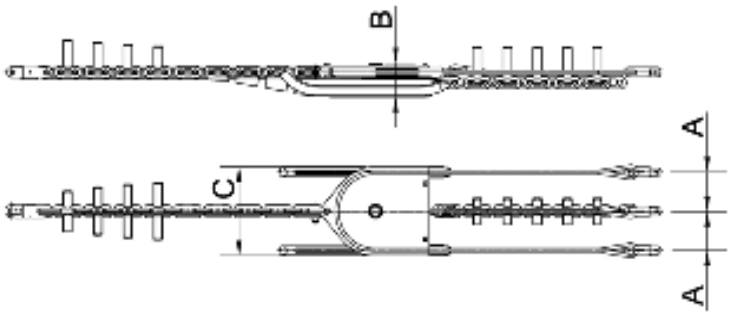

Krokodyl z rolką do ciągnięcia przewodów. Stosowane do łączenia 2-3 przewodów do liny pilotującej

W komplecie z krętlikami i linką stalową

CO B1 , CO T1
025/5/5 - 025/5/5SC - 025/5/5E
025/3/1 - 025/3/1SC - 025/3/1E
025/4/3 - 025/4/3SC - 025/4/3E

CO B2 , CO T2
025/3/1L - 025/3/1LSC - 025/3/1LE
025/4/3L - 025/4/3LSC - 025/4/3LE
025/6/3L - 025/6/3LSC

CO B3 , CO T3
025/7/1L - 025/7/3L

Symbol	przewodów	A	B	C	Krętlik 250 B/C/R	D/R	L liny 16-18 mm	Obciążenie robocze kN	Waga (kg)
CO B1	2	145	139	340	2	1	1x30m	100	120
CO T1	3	145	139	340	3	1	1x30m+1x15m	100	140
CO B2	2	180	154	410	2	1	1x30m	100	145
CO T2	3	180	154	410	3	1	1x30m+1x15 m.	100	160
CO B3	2	222	160	494	2	1	1x30m	100	175
CO T3	3	222	160	494	3	1	1x30m+1x15 m	100	195

Krokodyl 4 przewodowy

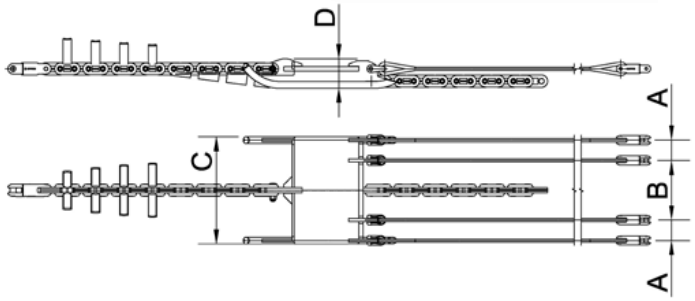

Krokodyl stały do ciągnięcia przewodów. Stosowane do łączenia 4 przewodów z liną pilotującą

W komplecie z krętlikami i linką stalową

CO Q1 F
025/5/6 - 025/3/2 - 025/4/4

CO Q2F
025/3/2L - 025/4/4L - 025/6/4L

CO Q3 F
025/5/6SC - 025/3/2SC - 025/4/4SC

CO Q4 F
025/3/2LSC - 025/4/4LSC - 025/6/4LSC

CO Q5 F
025/7/4L

Symbol	przewodów	A	B	C	Krętlik 250 B/C/R	D/R	L liny 16-18 mm	Obciążenie robocze kN	Waga (kg)
CO Q1 F	4	100	292	526	4	1	4x3,5m	93	120
CO Q2 F	4	145	350	643	4	1	4x3,5m	93	140
CO Q3 F	4	145	290	635	4	1	4x3,5m	93	125
CO Q3 F	4	175	350	755	4	1	4x3,5m	93	145
CO Q4 F	4	185	444	869	4	1	4x3,5m	93	165

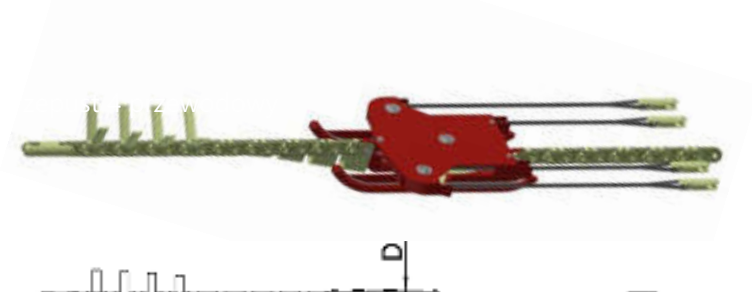

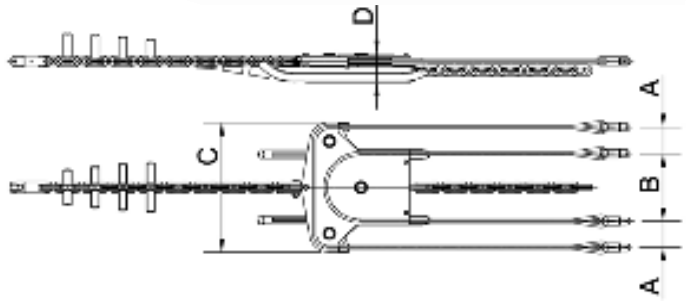

Krokodyl z rolką do ciągnięcia przewodów. Stosowane do łączenia 4 przewodów z liną pilotującą

W komplecie z krętlikami i linką stalową

CO Q1
025/5/6 - 025/3/2 - 025/4/4

CO Q2
025/3/2L - 025/4/4L - 025/6/4L

CO Q3
025/5/6SC - 025/3/2SC - 025/4/4SC

CO Q4
025/3/2LSC - 025/4/4LSC - 025/6/4LSC

CO Q5
025/7/4L

Symbol	przewodów	A	B	C	Krętlik 250 B/C/R	D/R	L liny 16-18 mm	Obciążenie robocze kN	Waga (kg)
CO Q1	4	100	290	540	4	1	2x30m	100	170
CO Q2	4	140	360	690	4	1	2x30m	100	190
CO Q3	4	145	290	630	4	1	2x30m	100	175
CO Q4	4	175	350	750	4	1	2x30m.	100	195
CO Q5	4	185	444	864	4	1	2x30m	100	215

Electra Polska sp. zo.o.
85-862 Bydgoszcz , Bydgoskich Przemysłowców 8a
tel. +48 52 370 76 70

www.electrapolska.com
www.electrasklep.pl
e-mail info@electrapolska.com